«ՄԻԿՊՐՈ» ՍՊԸ
ООО "МИКПРО"

ՀՀ ՇԻՐԱԿԻ ՄԱՐԶԻ ԱԽՈՒՐՅԱՆ ՀԱՄԱՅՆՔԻ ՎԱՀՐԱՄԱԲԵՐԴ ԲՆԱԿԱՎԱՅՐՈՒՄ ՄԻՆԻ ՖՈՒՏԲՈԼԻ ԴԱՇՏԻ ԿԱՌՈՒՑՄԱՆ ԱՇԽԱՏԱՆՔՆԵՐԻ

ԱՇԽԱՏԱՆՔԱՅԻՆ ՆԱԽԱԳԻԾ

ՃԱՐՏԱՐԱՊԵՏԱՇԻՆԱՐԱՐԱԿԱՆ ՄԱՍ ԳԻՐՔ 1
ՇԻՆԿԱԶՄԱԿԵՐՊՄԱՆ ՄԱՍ ԳԻՐՔ 2

ՀՀ Ախուրյան համայնքի ղեկավար՝ __________Զ. Մանուկյան

Տնօրեն __________Ա Միքայելյան

ՆԳԾ __________Լ Մինասյան

ՀՀ Շիրակի մարզ
+374 77 877 779
businessellit@mail.ru

Գիրք 1

ՃԱՐՏԱՐԱՊԵՏԱՇԻՆԱՐԱՐԱԿԱՆ ՄԱՍ

ՏԵԽՆԻԿԱԿԱՆ ԲՆՈՒԹԱԳԻՐ- ԱՌԱՋԱԴՐԱՆՔ

ՀՀ, Շիրակի մարզի, Ախուրյան համայնքի, Վահրամաբերդ բնակավայրում նոր ֆուտբոլի դաշտի կառուցման աշխատանքային նախագիծ:

Նախածում նախատեված աշխատանքներ՝

1. Կառուցել արհեստական խոտածածկույթով մինի ֆուտբոլի դաշտ:
2. Կառուցել ռետինե փշրանքներից ծածկույթով վազքուղի
3. Կառուցել բետոնե գունավորսալիկներվ . Կառուցել մետաղական ցանկապատ h=4մ բարձրությամբ:
4. Տեղադրել ֆուտբոլի մետաղական դարպասներ և բասկետբոլի վահանակներ :
5. Նստատեղերի և աղբամանների տեղադրման աշխատանքներ:
6. Լուսավորության համակարգի անցկացում:
7. Կառուցել հանդերձարան, բաղկացած երկու առանձին մասերից:

Կապալի օբյեկտի առանձին մասերի կոնստրուկցիաներին և օգտագործվող նյութերին ներկայացվող պահանջները

- Շինարարության ընթացքում օգտագործվող բոլոր նյութերի տեխնիկական բնութագրերը պետք է համապատասխանեն ՀՀ- ում գործող քաղաքաշինության , սեյսմակայուն շինարարության նորմատիվա-տեխնիկական փաստաթղթերին՝ /ՀՀՇՆ, ԳՕՍՏ, ՀՍՏ .../:
- Կապալի աշխատանքի կատարման համար կապալառուն պետք է ունենա քաղաքաշինության բնագավառի շինարարության իրականացման լիցենզիա;
  - Շինարարության իրականացման բնակելի հասարակական և արտադրական ոլորտ
  - Էներգետիկ ոլորտ
- Լիցենզավորված շինարարական կազմակերպության ինժեներատեխնիկական կազմը պետք է բավարարի աշխատանքի բնույթից բխող պայմաններին և պահանջներին: Շինարարական վերանորոգման աշխատանքներն իրականացնելու համար կապալառուն պետք է ունենա իժեներական կրթությամբ և առնվազն 3 տարվա աշխատանքային փորձով.
  - Ինժեներ-շինարար՝ ԱՔՇ մասնագիտությամբ աշխղեկ 1 անձ
  - Ինժեներ- էլեկտրիկ ՝ 1 անձ

Շինարարական կազմակերպությունը պետք է հագեցած լինի անհրաժեշտ սարքավորումներով, ինքնաթափերով, անհրաժեշտ գործիքներով.
  - Ավտոինքնաթափ՝ 1 հատ
  - քանդող, շաղափող, եռակցող ևայլ սարքավորումներ ու գործիքներ
- Շինարարական կազմակերպության վարպետ-գործավարները, մասնագետները պետք է ունենան աշխատանքների բնույթին համապատասխան թույլտվություններ, 3 տարուց ոչ պակաս մասնագիտական աշխատանքային փորձ:

Կատարված աշխատանքների նվազագույն երաշխիքային ժամկետը նորմալ շահագործման, ընթացիք վերանորոգման պայմաններում սահմանվում է.
՝ 5 տարի : Օգտագործվող բոլոր շինարարական նյութերն ու կոնստրուկցիաները պետք է ունենան 10 տարվա երաշխիքային ժամկետներ:
Պատվիրատուն շինարարական աշխատանքների ընթացքում պետք է ապահովի մշտական տեխնիկական հսկողություն՝ շինարարության որակի տեխնիկական հսկողության հրահանգին համապատասխան:
Շինարարական աշխատանքների սկսման պահից մինչև ավարտը պետք է իրականացվի հեղինակային հսկողություն:

Նախագիծը կատարվել է համաձայն ՀՀ գործող շինարարական նորմերի ու կանոների՝ ՀՀՇՆ II-6.01-2006-ի, ՀՀՇՆ IV-13.01-96-ի, ԻՇՌկ 2.03.01-84*-ի և ԻՇՌկ 3.03.01-87-ի :

N/N	ԹԵՐԹԻ ԱՆՎԱՆՈՒՄԸ	ԹԵՐԹԻ ՄԱԿՆԻՇԸ
1.	Բացատրագիր, գծագրերի անվանացանկ	1
2.	Իրավիճակային հատակագիծ Մ1:500	2
3.	Իրավիճակային հատակագիծ Մ1:1000	3
4.	Տարածքի տեղագրական հետազոտություն	4
5.	Խաղադաշտի հատակագիծ Մ1:100	5
6.	Ֆուտբոլի դաշտի ծածկույթի կտրվածք	6
7.	Վազքուղու և ճեմուղու ծածկույթի կտրվածք	7
8.	Խաղադաշտի ջրահեռացման գծագիր	8
9.	Բասկետբոլի վահանակի գծագրեր	9
10.	Ֆուտբոլային դարպասների գծագրեր	10
11.	Մետաղական ցանկապատի գծագրեր	11
12.	Ծածկարանի գծագիր	12
13.	Մարզիչների և մարզիկների համար նախատեսվախ տրիբունաների գծագիր	13
14.	Սալվածքի իրականացման գծագիր	14
15.	Լուսավորության համակարգի անցկացման գծագիր	15
16.	Շինկազմակերպում	16

«ՄԻԿՊՐՈ » ՍՊԸ

Տնօրեն	
Ա. Միքայելյանյան	
ՆԳՃ	
Ա. Մինասյան	
Նախագծեց	
Ա. Միքայելյանյան	

ՃԱՐՏԱՐԱՊԵՏԱԿԱՆ ՄԱՍ

Անվանումը

ՀՀ ՇԻՐԱԿԻ ՄԱՐԶԻ ԱԽՈՒՐՅԱՆ ՀԱՄԱՅՆՔԻ ՎԱՀՐԱՄԱԲԵՐԴ ԲՆԱԿԱՎԱՅՐՈՒՄ ՄԻՆԻ ՖՈՒՏԲՈԼԻ ԴԱՇՏԻ ԿԱՌՈՒՑՄԱՆ ԱՇԽԱՏԱՆՔԱՅԻՆ ՆԱԽԱԳԻԾ

Հավելյալ տեղեկություն

ՃԱՐՏԱՐԱՊԵՏԱԿԱՆ ՄԱՍ

ՓՈՒԼ	ԹԵՐԹ	ԹԵՐԹԵՐ
ԱՆ	1	17

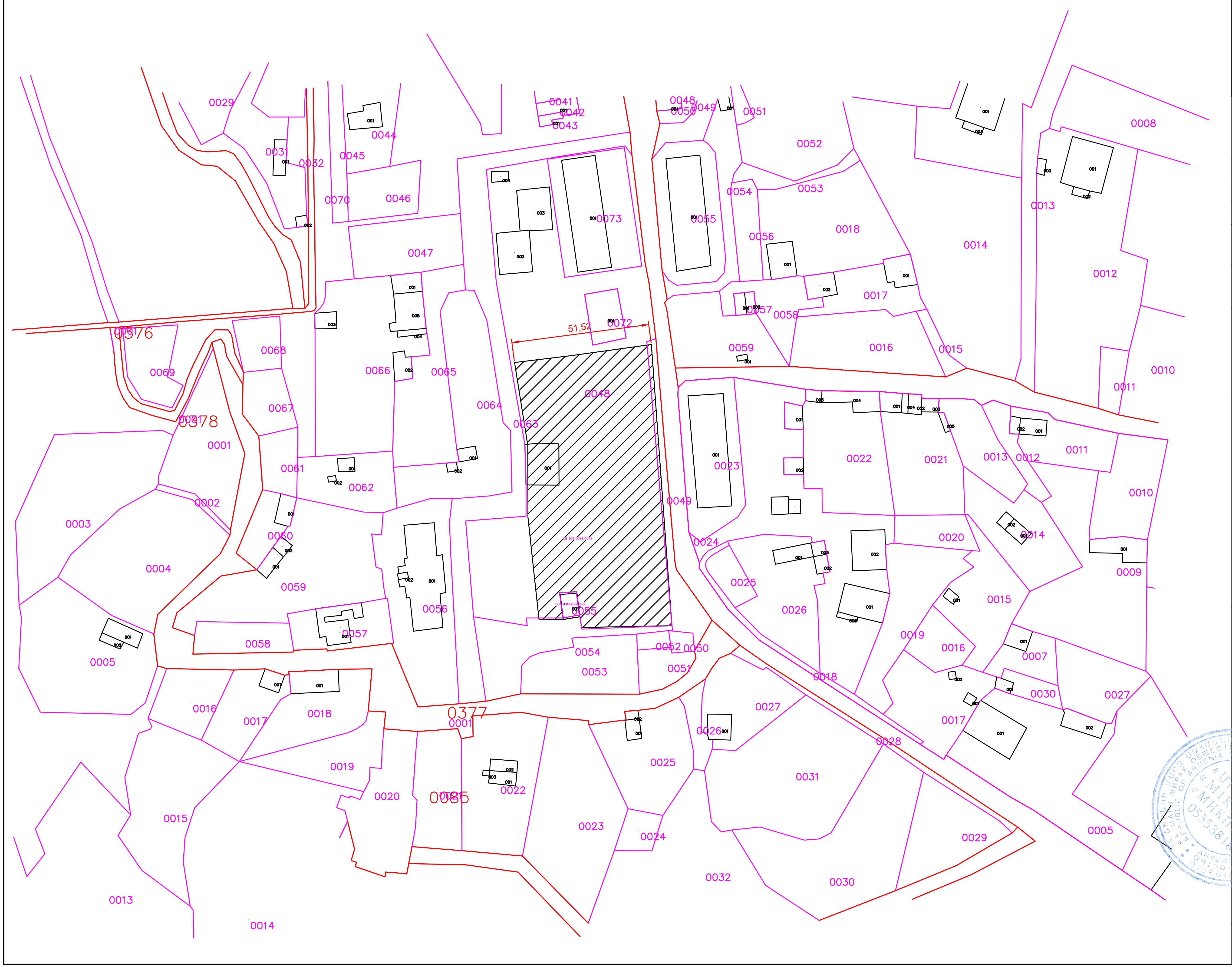

«ՄԻԿՊՐՈ» ՍՊԸ

Տնօրեն	
Ա. Միքայելյան	
ՆԳՃ	
Ա. Մինասյան	
Նախագծեց	
Ա. Միքայելյան	

ՃԱՐՏԱՐԱՊԵՏԱԿԱՆ ՄԱՍ

Անվանումը

ՀՀ ՇԻՐԱԿԻ ՄԱՐԶԻ ԱԽՈՒՐՅԱՆ ՀԱՄԱՅՆՔԻ ՎԱՀՐԱՄԱԲԵՐԴ ԲՆԱԿԱՎԱՅՐՈՒՄ ՄԻՆԻ ՖՈՒՏԲՈԼԻ ԴԱՇՏԻ ԿԱՌՈՒՑՄԱՆ ԱՇԽԱՏԱՆՔԱՅԻՆ ՆԱԽԱԳԻԾ

Հավելյալ տեղեկություն

ՃԱՐՏԱՐԱՊԵՏԱԿԱՆ ՄԱՍ

«ՄԻԿՊՐՈ» MIKPRO 05553818

ՓՈՒԼ	ԹԵՐԹ	ԹԵՐԹԵՐ
ԱՆ	2	17

«ՄԻԿՊՐՈ» ՍՊԸ

Տնօրեն	
Ա. Միքայելյան	
ՆԳԾ	
Ա. Մինասյան	
Նախագծեց	
Ա. Միքայելյան	

ՃԱՐՏԱՐԱՊԵՏԱԿԱՆ ՄԱՍ

Անվանումը

ՀՀ ՇԻՐԱԿԻ ՄԱՐԶԻ ԱԽՈՒՐՅԱՆ ՀԱՄԱՅՆՔԻ ՎԱՀՐԱՄԱԲԵՐԴ ԲՆԱԿԱՎԱՅՐՈՒՄ ՄԻՆԻ ՖՈՒՏԲՈԼԻ ԴԱՇՏԻ ԿԱՌՈՒՑՄԱՆ ԱՇԽԱՏԱՆՔԱՅԻՆ ՆԱԽԱԳԻԾ

Հավելյալ տեղեկություն

ՃԱՐՏԱՐԱՊԵՏԱԿԱՆ ՄԱՍ

ՓՈՒԼ	ԹԵՐԹ	ԹԵՐԹԵՐ
ԱՆ	3	17

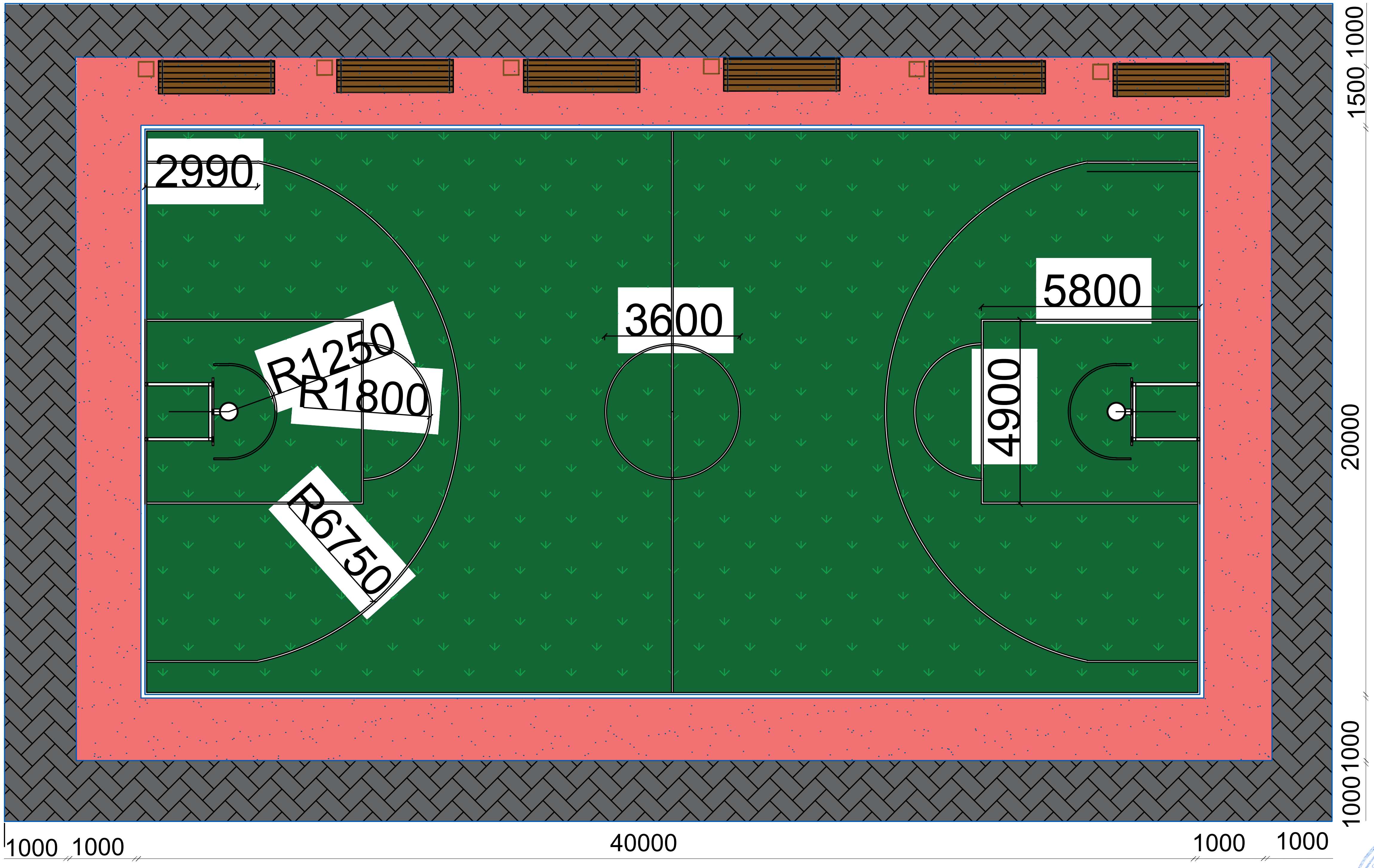

«ՄԻԿՊՐՈ» ՍՊԸ

Տնօրեն	
Ա. Միքայելյանյան	
ՆԳճ	
Ա. Մինասյան	
Նախագծեց	
Ա. Միքայելյանյան	

ՃԱՐՏԱՐԱՊԵՏԱԿԱՆ ՄԱՍ

Անվանումը

ՀՀ, Շիրակի մարզի, Ախուրյան համայնքի, Վահրամաբերդ բնակավայրի մինի ֆուտբոլի դաշտի կառուցման աշխատանքային նախագիծ

Հավելյալ տեղեկություն

ՃԱՐՏԱՐԱՊԵՏԱԿԱՆ ՄԱՍ

ՓՈՒԼ	ԹԵՐԹ	ԹԵՐԹԵՐ
ԱՆ	4	17

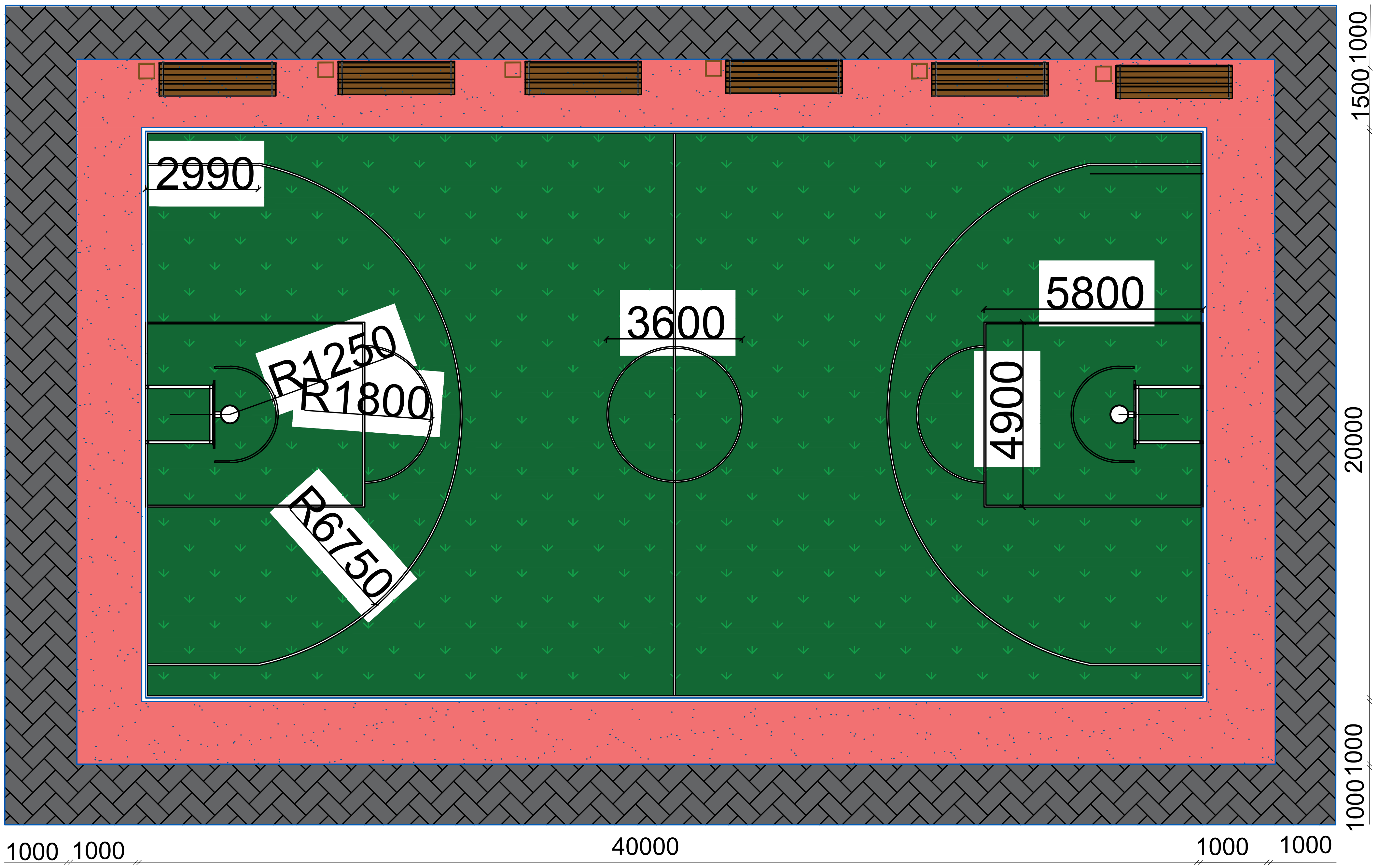

ՖՈՒՏԲՈԼԻ ԴԱՇՏԻ ԾԱԾԿՈՒՅԹԻ ԿՏՐՎԱԾՔ Մ1:20

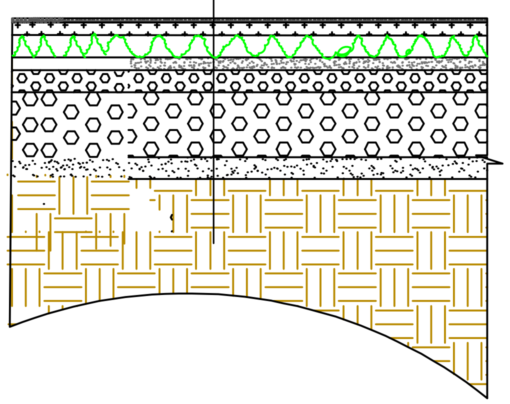

«ՄԻԿՊՐՈ» ՍՊԸ	
Տնօրեն	
Ա. Միքայելյանյան	
ՆԳՃ	
Ա. Մինասյան	
Նախագծեց	
Ա. Միքայելյանյան	
ՃԱՐՏԱՐԱՊԵՏԱԿԱՆ ՄԱՍ	
Անվանումը	
ՀՀ, Շիրակի մարզի, Ախուրյան համայնքի, Վահրամաբերդ բնակավայրի մինի ֆուտբոլի դաշտի կառուցման աշխատանքային նախագիծ	
Հավելյալ տեղեկություն	
ՃԱՐՏԱՐԱՊԵՏԱԿԱՆ ՄԱՍ	

ՓՈՒԼ	ԹԵՐԹ	ԹԵՐԹԵՐ
ԱՆ	5	17

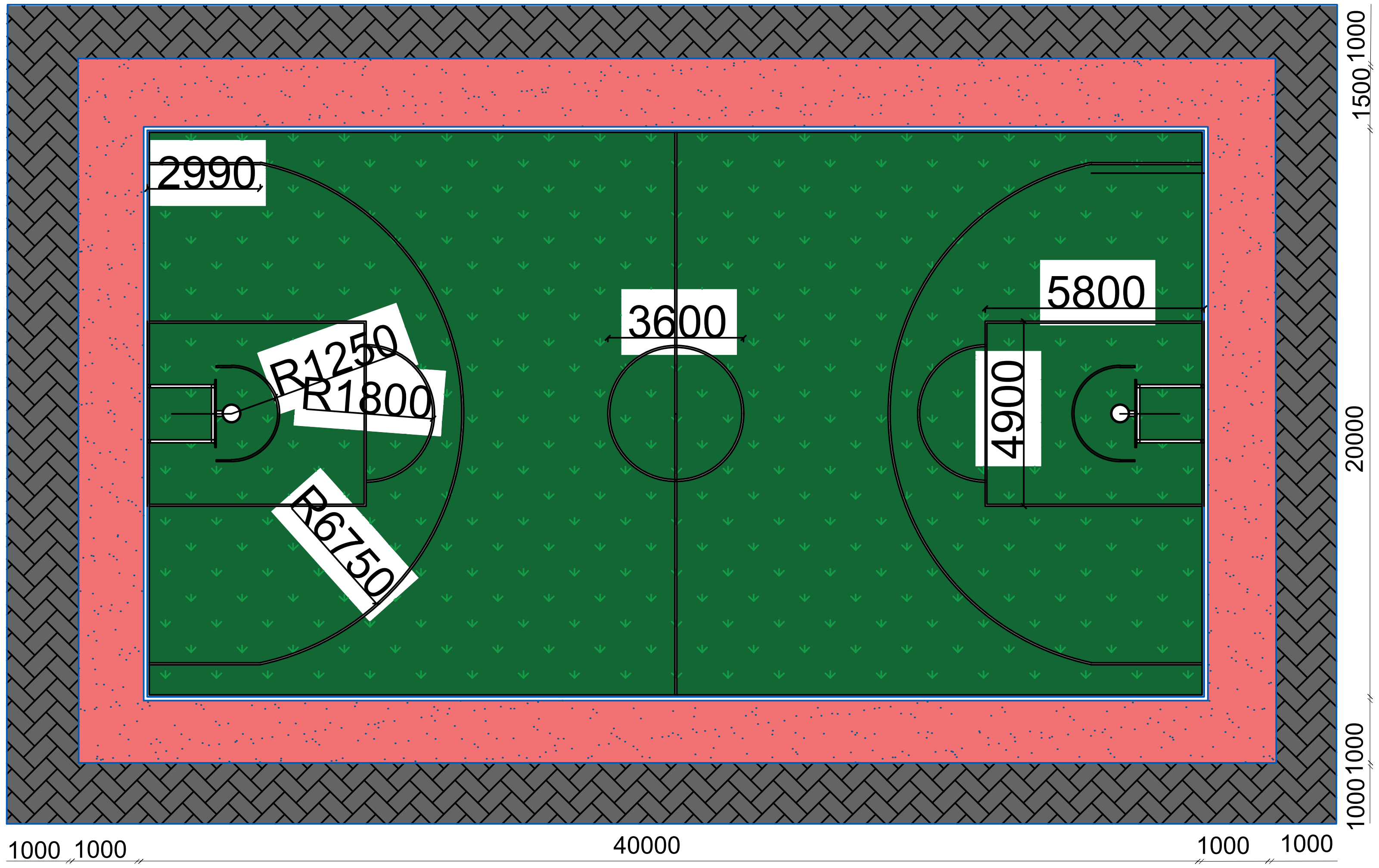

ՎԱՁՔՈՒՂՈՒ և ՃԵՄՈՒՂՈՒ
ԾԱԾԿՈՒՅԹԻ ԿՏՐՎԱԾՔ

Հանգույց 1

Բետոնե գունավոր սալիկներ,50 մմ
Ավազացեմենտային չոր խարնուրդ 100 մմ
Խճավազային խառնուրդ 100մմ
Բազալտե խճային հիմք հիմք 150 մմ

Հանգույց 2

Ռետինե փշրանքներից ծածկույթ /Крошка/15մմ
Բետոնի նախապատրաստական շերտB-15 դասի 50
15մմ ամրանային ցանցով 200*200մմ Φ10 A500c
Ավազե ծածկույթ 30մմ
Բազալտե խճի ծածկույթ 150մմ

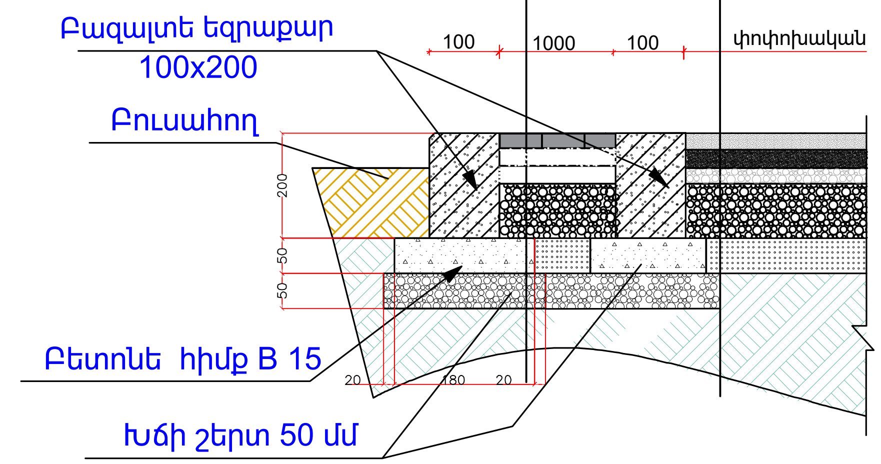

Հանգույց 1

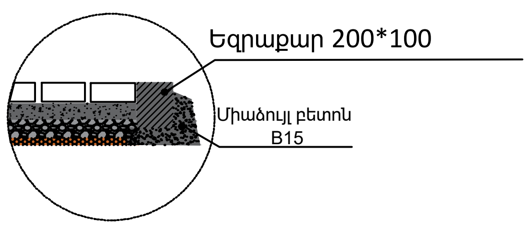

ՏԱՐՐԵՐԻ Մ ԱՍՆԱԳԻՐ

	ՏԱՐՐԵՐ	Բասկետբոլի դաշտ
1.	Մակերեսների հարթեցում Հիմնակատակի 1-ին շերտ ավազե շերտով 5 սմ	420.0 մ² 420.0 մ²
2.	Հիմնակատակի 2-րդ շերտ մազալտե խճով /10սմ Հիմնակատակի 3-րդ շերտ մազալտե խճով 5 սմ /	420.0 մ² ----
3.	Հիմնակատակի 4-րդ շերտ գրանիտե ավազով 3 սմ Արհեստական խոտածածկի փռում	12.6 մ³ -----
4.	Կվարցային ավազե ծածկույթ 3 սմ Ռետինե փշրանքներից ծածկույթ /крошка/	--- 420 մ²
5.	Բետոնի նախաշերտ 50 մմ B-15 դաս Ամրանային ցանց 200*200 մմ Φ10 A500c	21 մ³ 1.205 տ
6.	Բազալտե եզրաքար 100*200 մմ Ռետինե փշրանքներից ծածկույթ /крошка/	240.0 ·գմ 6.28 մ³

«ՄԻԿՊՐՈ» ՍՊԸ

Տնօրեն	
Ա. Միքայելյանյան	
ՆԳՃ	
Ա. Մինասյան	
Նախագծեց	
Ա. Միքայելյանյան	

ՃԱՐՏԱՐԱՊԵՏԱԿԱՆ ՄԱՍ

Անվանումը

ՀՀ, Շիրակի մարզի, Ախուրյան համայնքի, Վահրամաբերդ բնակավայրի մինի ֆուտբոլի դաշտի կառուցման աշխատանքային նախագիծ

Հավելյալ տեղեկություն

ՃԱՐՏԱՐԱՊԵՏԱԿԱՆ ՄԱՍ

ՓՈՒԼ	ԹԵՐԹ	ԹԵՐԹԵՐ
ԱՆ	6	17

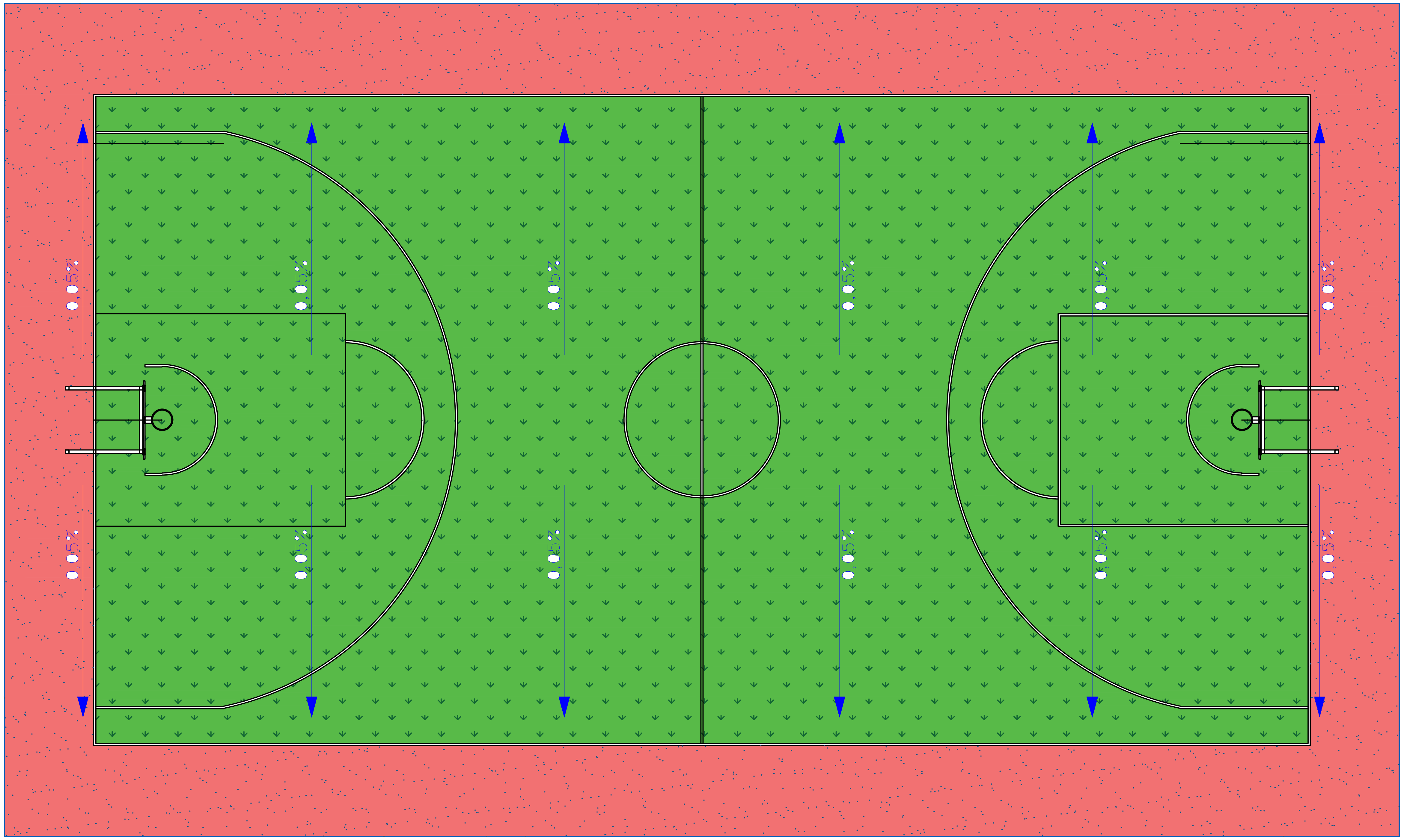

Արհեստական խոտածածկույթ 800 քմ

Ռետինե փշրանքներից միաձույլ ծածկույթ/գունավոր/ /Крошка/ 10մմ - 149քմ

Դաշտի գծանշումներ

«ՄԻԿՊՐՈ» ՍՊԸ

Տնօրեն	
Ա. Միքայելյանյան	
ՆԳԾ	
Ա. Մինասյան	
Նախագծեց	
Ա. Միքայելյանյան	

ՃԱՐՏԱՐԱՊԵՏԱԿԱՆ ՄԱՍ

Անվանումը

ՀՀ, Շիրակի մարզի, Ախուրյան համայնքի, Վահրամաբերդ բնակավայրի մինի ֆուտբոլի դաշտի կառուցման աշխատանքային նախագիծ

Հավելյալ տեղեկություն

ՃԱՐՏԱՐԱՊԵՏԱԿԱՆ ՄԱՍ

ՓՈՒԼ	ԹԵՐԹ	ԹԵՐԹԵՐ
ԱՆ	7	17

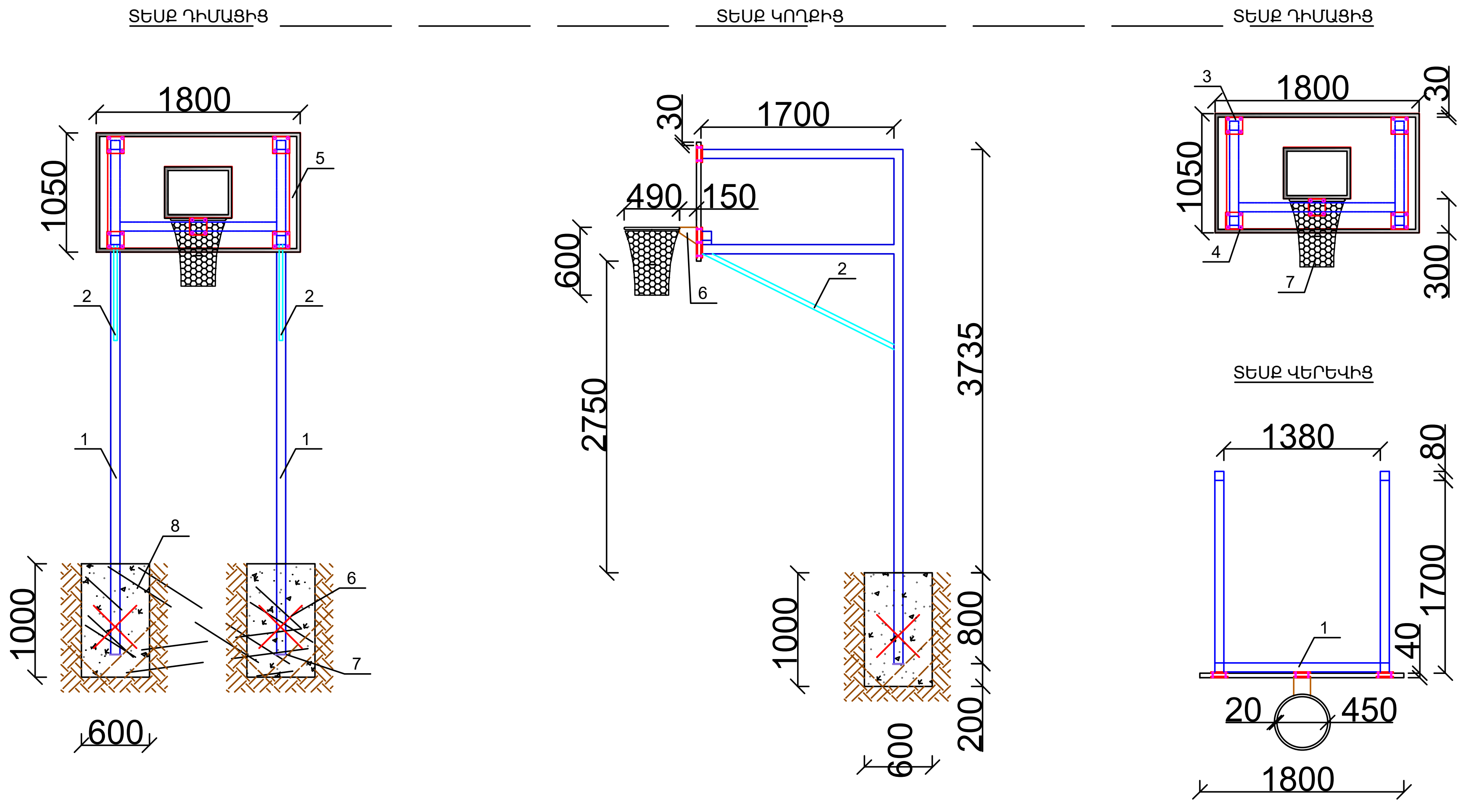

ԲԱՍԿԵՏԲՈԼԻ ՎԱՀԱՆԻ ՆՅՈՒԹԱԾԱԽՍԻ ՄԱՍՆԱԳԻՐ ՄԵԿ ԷԼԵՄԵՆՏԻ ՀԱՄԱՐ

ԴԻՐՔ	ՆՇԱՆԱԿՈՒՄԸ	ԱՆՎԱՆՈՒՄԸ	ՔԱՆ., ՀԱՏ	1 ԳՄ-Ի ՔԱՇԸ, ԿԳ	ԸՆԴ. ՔԱՇԸ, ԿԳ
1	ГОСТ Р 54157-2010	□80x80x5 մմ - L=17400մմ+ /5% թափոն/	-	11.7	213.76
2	ГОСТ 8645-68	□40x30x2.5 մմ - L=3800մմ+ /5% թափոն/	-	2.54	10.14
3	ГОСТ 103-2006	-10x150x150 մմ+ /5% թափոն/	5	1.86 տ· հատը	9.3
4	Հեղույս,մանեկ,տափօղակ Φ12 - 20 հատ				
5	Պլաստմասե վահան Բասկետբոլի զամբյուղ/օղագոտու և ցանցի հետ միասին/ - 1 հատ				
6	ГОСТ 5781-82	Φ12AIII - L= 600մմ+/5% թափոն/	4	0.888 տ 1գմ	2.24
7	ГОСТ 103-2006	-5x100 մմ - L=100մմ+ /5% թափոն/	2	0.4 տ· հատը	0.84
8	Բետոն B20 դասի - 0.72 մ3				
	Ընդամենը, տգ մետաղ				236.28

ԾԱՆՈԹՈՒԹՅՈՒՆ
1.Եռակցումը տատարել Э-46 (ГОСТ 9467-75) մատնիշի էլեկտրոդներով
2.Բոլոր չափերը տրված են մմ-ով

«ՄԻԿՊՐՈ» ՍՊԸ

Տնօրեն	
Ա. Միքայելյանյան	
ՆԳՃ	
Ա. Մինասյան	
Նախագծեց	
Ա. Միքայելյանյան	

ՃԱՐՏԱՐԱՊԵՏԱԿԱՆ ՄԱՍ

Անվանումը

ՀՀ, Շիրակի մարզի, Ախուրյան համայնքի, Վահրամաբերդ բնակավայրի մինի ֆուտբոլի դաշտի կառուցման աշխատանքային նախագիծ

Հավելյալ տեղեկություն

ՃԱՐՏԱՐԱՊԵՏԱԿԱՆ ՄԱՍ

ՓՈՒԼ	ԹԵՐԹ	ԹԵՐԹԵՐ
ԱՆ	8	17

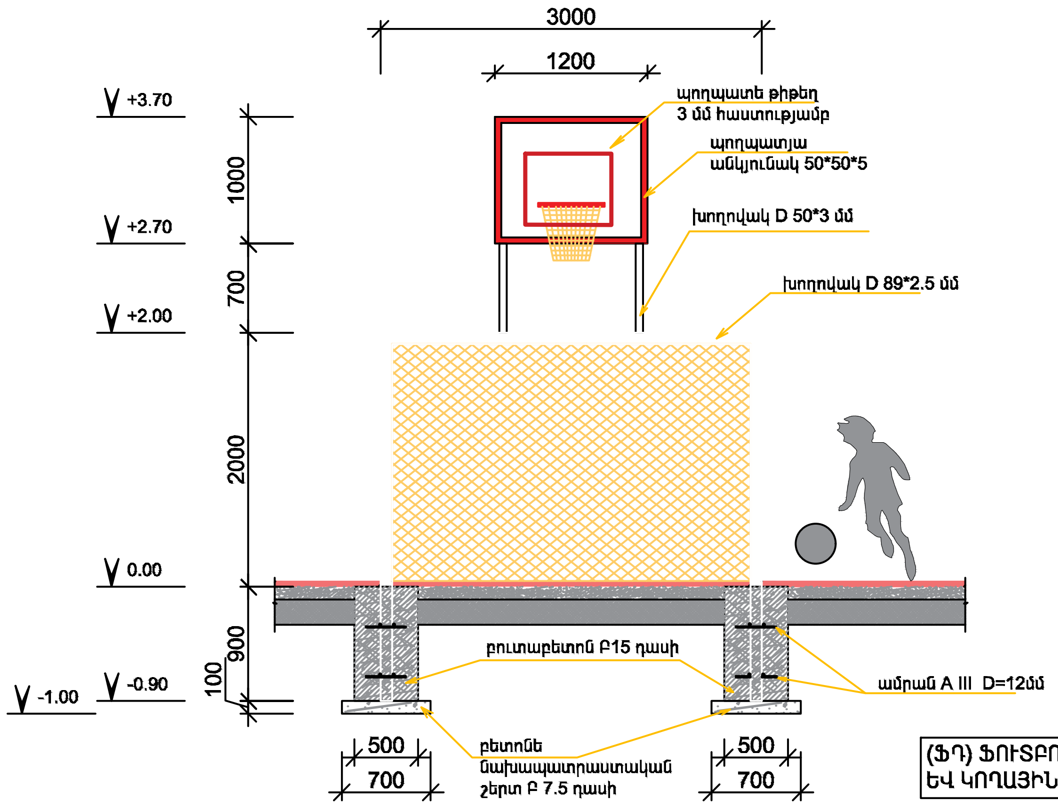

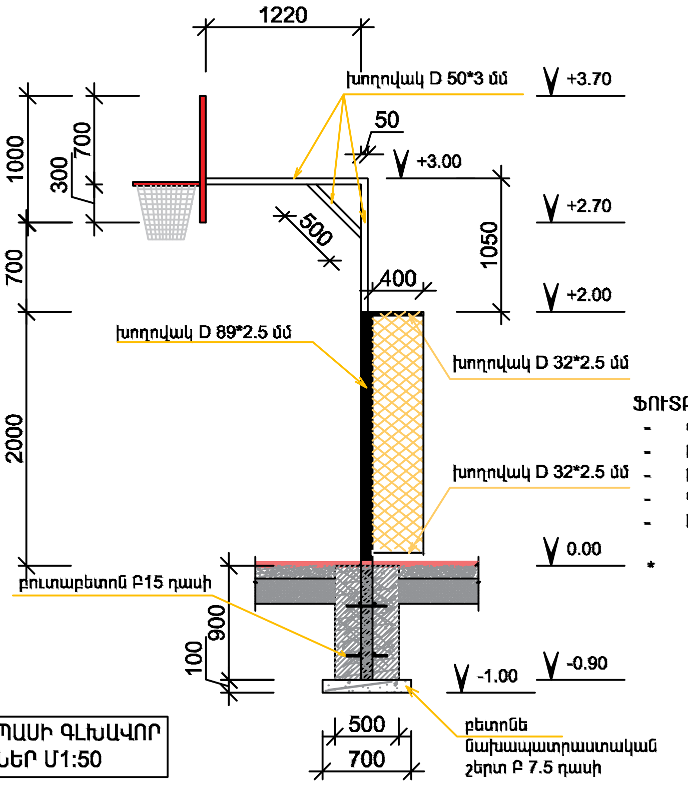

(ՖԴ) ՖՈՒՏԲՈԼԻ ԴԱՐՊԱՍԻ ԳԼԽԱՎՈՐ
ԵՎ ԿՈՂԱՅԻՆ ՃԱԿԱՏՆԵՐ Մ1:50

ԴՅԱՆՈՒՐ ՆԱԽԱՏԵՍՎՈՒՄ Է ՏԵՂԱԴՐԵԼ 20 ՀԱՏ

ՖՈՒՏԲՈԼԻ ԴԱՐՊԱՍԻ ՅՈՒՐԱՔԱՆՉՅՈՒՐ ԿԱՆԳՆԱԿԻ ԿԵՏԱՅԻՆ ՀԻՄՔԻ ՀԱՄԱՐ
- ՓՈՐՎՈՂ ԽՐԱՄՈՒՂԻ 0.49 խմ (4x0.49=1.96)
- ԲԵՏՈՆԵ ՆԱԽԱՊ. ՇԵՐՏ Բ 7.5 ԴԱՍԻ 0.049 խմ (4x0.049=0.196)
- ԲՈՒՏԱԲԵՏՈՆ Բ 15 ԴԱՍԻ 0.225 խմ (4x0.225=0.9)
- ԳՐՈՒՆՏԻ ՀԵՏԼԻՑՔ 0.216 խմ (4x0.216=0.864)
- ԱՎԵԼՆՈՐԴ ԳՐՈՒՆՏԻ ՏԵՂԱՓՈԽՈՒՄ 0.274 խմ (4x0.274=1.096)

* ՏՎՅԱԼ ԴԵՊՔՈՒՄ ՈՒՆԵՆՔ 4 ԿԵՏԱՅԻՆ ՀԻՄՔ ԵՐԿՈՒ ԴԱՐՊԱՍՆԵՐԻ ՀԱՄԱՐ

ՄԵՏԱՂԱԿԱՆ ԷԼԵՄԵՆՏՆԵՐԻ ՄԱՍՆԱԳԻՐ					
ԴԻՐՔ	ՆՇԱՆԱԿՈՒՄ	Քանակը հատ	երկարությունը (մ)	Ընդամենը մ միավորի համար	Ընդամենը մ
	ՖԴ ՖՈՒՏԲՈԼԻ ԴԱՐՊԱՍ	2			
1	ԽՈՂՈՎԱԿ D=89x2.5	1	8.8000	8.8000	17.6000
2	ԽՈՂՈՎԱԿ D=32x2.5 L=0.4+0.4+3	2	3.8000	7.6000	15.2000
3	ԽՈՂՈՎԱԿ D=50x3, L=0.5+1.05+1.22	2	2.7700	5.5400	11.0800
4	ԱՆԿՅՈՒՆԱԿ 50x50x5, L=(1.2+1)*2	1	4.4000	4.4000	8.8000
5	ՊՈՂՊԱՏԵ ԹԻԹԵՂ 3մմ հաստությամբ 1.2քմ	1	-	-	
6	ամրան A III D=12մմ 0.3 մ	2*8=16	-	4.8000	9.6000

* բասկետբոլի չթի օղակը, ցանցը և ֆուտբոլի ցանցը նշված չեն նախագծում
* եռակցումները իրականացնել Э42 A էլեկտրոդներով, եռակցման կարերն ընդունելով 4մմ
*

«ՄԻԿՊՐՈ» ՍՊԸ

Տնօրեն: Ա. Միքայելյանյան

ՆԳՃ: Ա. Մինասյան

Նախագծեց: Ա. Միքայելյանյան

ՃԱՐՏԱՐԱՊԵՏԱԿԱՆ ՄԱՍ

Անվանումը

ՀՀ, Շիրակի մարզի, Ախուրյան համայնքի, Վահրամաբերդ բնակավայրի մինի ֆուտբոլի դաշտի կառուցման աշխատանքային նախագիծ

Հավելյալ տեղեկություն

ՃԱՐՏԱՐԱՊԵՏԱԿԱՆ ՄԱՍ

ՓՈՒԼ	ԹԵՐԹ	ԹԵՐԹԵՐ
ԱՆ	9	17

ՄԵՏԱՂԱԿԱՆ ՑԱՆԿԱՊԱՏԻ ԴՐՎԱԳ H=4.0Մ

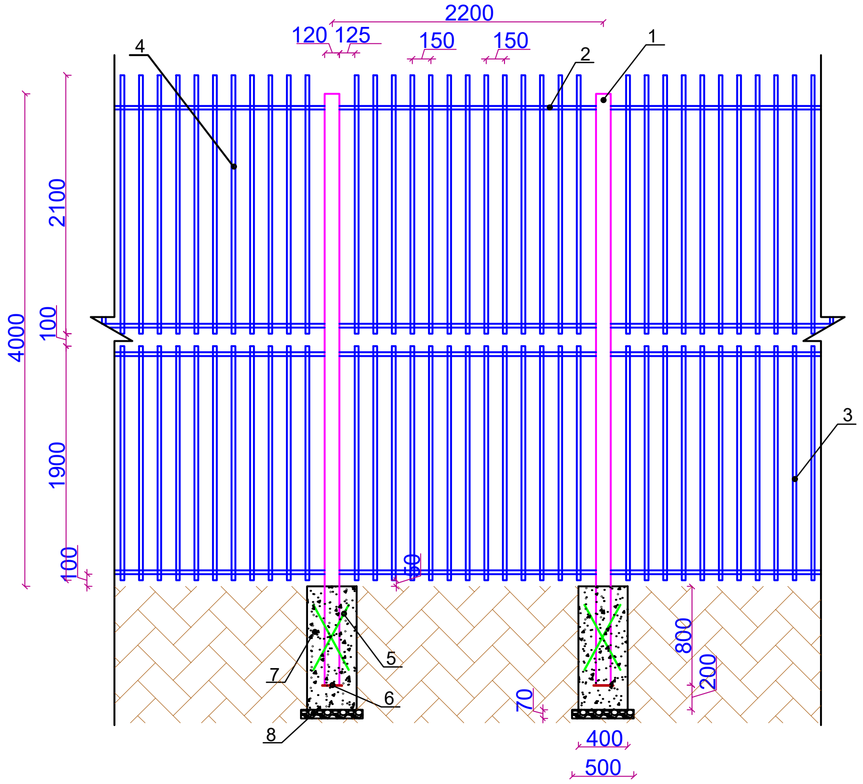

ՄԵՏԱՂԱԿԱՆ ՑԱՆԿԱՊԱՏԻ ԴՌՆԱԿ

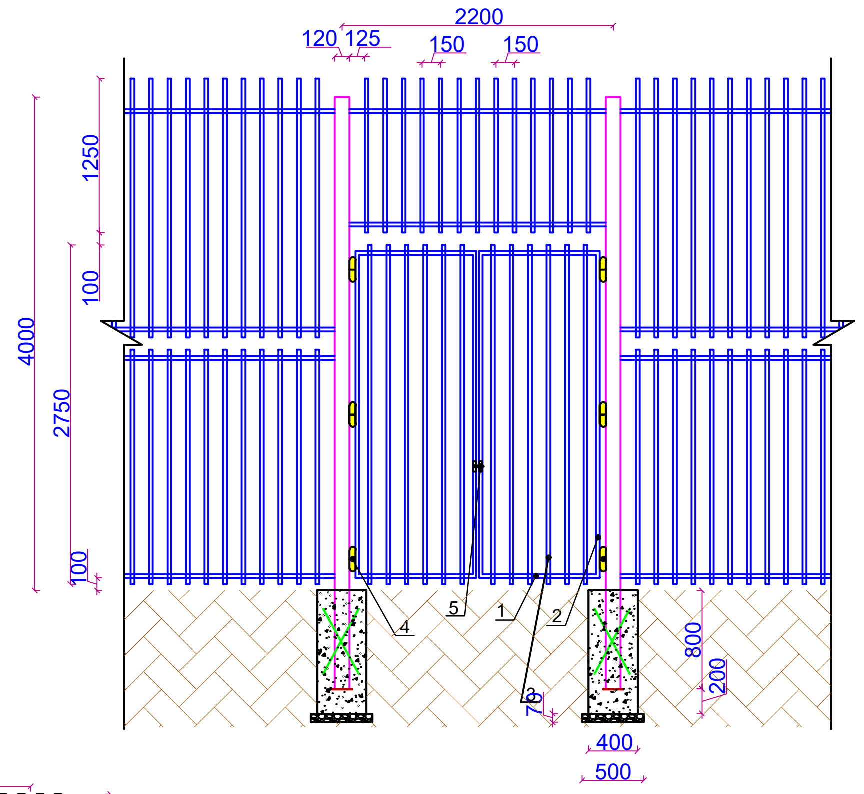

ՏԵՍՔԸ ՎԵՐԵՎԻՑ

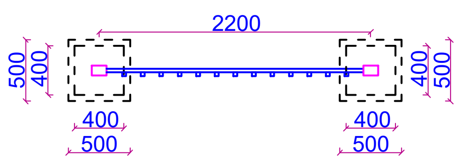

4.0 Մ ՑԱՆԿԱՊԱՏԻ ՆՅՈՒԹԱԾԱԽՍԻ ՄԱՍՆԱԳԻՐ ՄԵԿ ԷԼԵՄԵՆՏԻ ՀԱՄԱՐ

ԴԻՐՔ	ՆՇԱՆԱԿՈՒՄԸ	ԱՆՎԱՆՈՒՄԸ	ՔԱՆ., ՀԱՏ	1 ԳՄ-Ի ՔԱՇԸ, ԿԳ	ԸՆԴ. ՔԱՇԸ, ԿԳ
1	ГОСТ 8645-68	□120x80x4 մմ - L=4800մմ+ /5% թափոն/	2	11.98	120.76
2	ГОСТ 8639-82	□30x30x2 մմ - L=2080մմ+ /5% թափոն/	4	1.75	15.29
3	ГОСТ 8639-82	□30x30x2 մմ - L=1900մմ+ /5% թափոն/	13	1.75	45.39
4	ГОСТ 8639-82	□30x30x2 մմ - L=2100մմ+ /5% թափոն/	13	1.75	50.17
5	ГОСТ 5781-82	Ф12AIII - L= 600մմ+/5% թափոն/	4	0.888	2.24
6	ГОСТ 103-2006	-5x100 մմ - L=100մմ+ /5% թափոն/	2	0.4 տ· հատը	0.84
7	Բետոն B20 դասի - 0.32 մ3				
8	Խճի նախապատրաստատան շերտ - 0.035 մ3				
9	Ընդամենը, տգ մետաղ				234.69

4.0 Մ ՑԱՆԿԱՊԱՏԻ ԴՌՆԱԿԻ (2.2x2.85/H/) ՆՅՈՒԹԱԾԱԽՍԻ ՄԱՍՆԱԳԻՐ

ԴԻՐՔ	ՆՇԱՆԱԿՈՒՄԸ	ԱՆՎԱՆՈՒՄԸ	ՔԱՆ., ՀԱՏ	1 ԳՄ-Ի ՔԱՇԸ, կգ	ԸՆԴ. ՔԱՇԸ, ԿԳ
1	ГОСТ 8639-82	□30x30x2 մմ - L=980մմ+ /5% թափոն/	4	1.75	7.21
2	ГОСТ 8639-82	□30x30x2 մմ - L=2650մմ+ /5% թափոն/	4	1.75	19.48
3	ГОСТ 8639-82	□30x30x2 մմ - L=2750մմ+ /5% թափոն/	12	1.75	60.64
4	Ծխնի - 6 հատ				
5	Կողպեք - 1 հատ				
6	Ընդամենը, տգ մետաղ				87.33

ԾԱՆՈԹՈՒԹՅՈՒՆ
1.Եռակցումը կատարել Э-46 (ГОСТ 9467-75) մակնիշի էլեկտրոդներով
2.Բոլոր չափերը տրված են մմ-ով

«ՄԻԿՊՐՈ» ՍՊԸ

Տնօրեն	
Ա. Միքայելյանյան	
ՆԳԾ	
Ա. Մինասյան	
Նախագծեց	
Ա. Միքայելյանյան	

ՃԱՐՏԱՐԱՊԵՏԱԿԱՆ ՄԱՍ

Անվանումը

ՀՀ, Շիրակի մարզի, Ախուրյան համայնքի, Վահրամաբերդ բնակավայրի մինի ֆուտբոլի դաշտի կառուցման աշխատանքային նախագիծ

Հավելյալ տեղեկություն

ՃԱՐՏԱՐԱՊԵՏԱԿԱՆ ՄԱՍ

ՓՈՒԼ	ԹԵՐԹ	ԹԵՐԹԵՐ
ԱՆ	10	17

ԾԱԾԿԱՐԱՆ - 1
ԾԱԾԿԱՐԱՆԻ ՄԵՏԱՂԱԿԱՆ ՏԱՐՐԵՐԻ ԴԱՍԱՎՈՐՄԱՆ ՀԱՏԱԿԱԳԻԾ, Մ 1:50

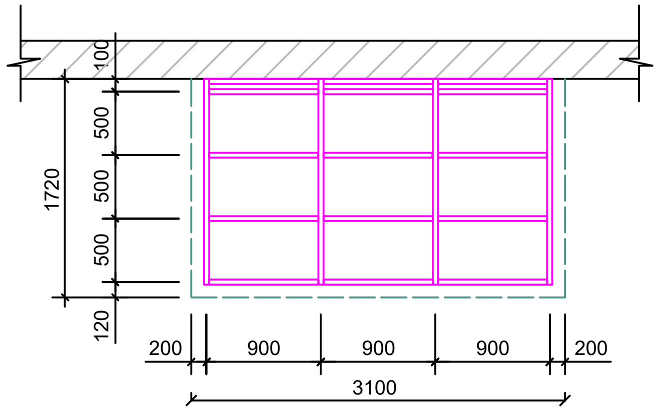

ԿՏՐՎԱԾՔ 1-1, Մ 1:50

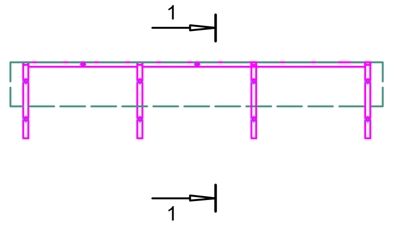

ԾԱԾԿԱՐԱՆ-1
ՏԱՆԻՔԻ ՀԱՏԱԿԱԳԻԾ

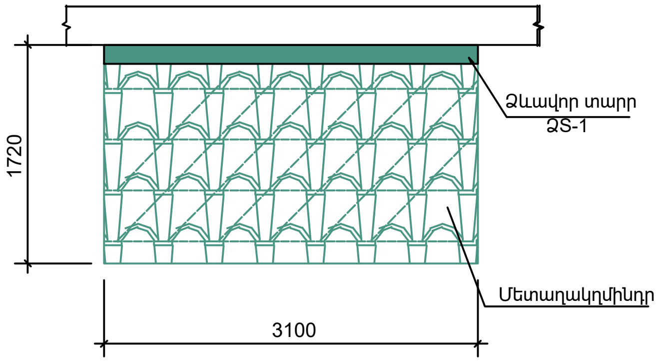

ԿՏՐՎԱԾՔ 1-1, Մ 1:50

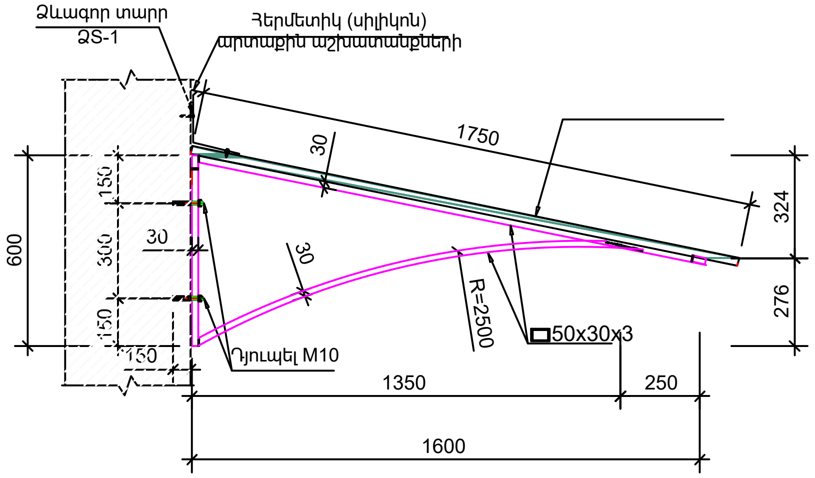

ԾԱԾԿԱՐԱՆՆԵՐԻ ՄԱՍՆԱԳԻՐ ՄԵԿ ԷԼԵՄԵՆՏԻ ՀԱՄԱՐ

ԴԻՐՔ	ԱՆՎԱՆՈՒՄԸ	ՉԱՓ. ՄԻԱՎ.	ՔԱՆԱԿԸ
	Ì²Ì Î²ð²Ü - 1 /1 Ð²î/		
1	Ծածկարանի մետաղական կարկաս /մետաղատան խող. 50x30x3մմ/	·մ / տ·	45.0 / 155.7
2	Դյուպել M10	հատ	14
3	Անցքերի շաղախում Φ10մմ, L=150մմ	հատ	14
4	Մետաղակղմինդրե ծածկույթ	մ2	7.2
5	Ձևավոր տարր «ՁS-1», (թիթեղ h=0.5մմ b=330մմ)	·մ / մ2	3.95 / 1.31

1. Բոլոր միացումները եռակցումային են, եռակցումը իրականացնել Э42A, էլեԿտրոդով: Եռակցման տարրի հաստությունը ընդունել եռակցվող էլեմենտի նգազագույն հաստությամբ:
2. Մետաղական էլեմենտները ներկել հակակոռոզիոն ներկոգ երկու անգամ:
3. Ձևագոր տարրը պատրաստել 0.5մմ հաստությամբ ցինկապատ թիթեղից:

«ՄԻԿՊՐՈ» ՍՊԸ

Տնօրեն	
Ա. Միքայելյանյան	
ՆԳԾ	
Ա. Մինասյան	
Նախագծեց	
Ա. Միքայելյանյան	

ՃԱՐՏԱՐԱՊԵՏԱԿԱՆ ՄԱՍ

Անվանումը

ՀՀ, Շիրակի մարզի, Ախուրյան համայնքի, Վահրամաբերդ բնակավայրի մինի ֆուտբոլի դաշտի կառուցման աշխատանքային նախագիծ

Հավելյալ տեղեկություն

ՃԱՐՏԱՐԱՊԵՏԱԿԱՆ ՄԱՍ

ՓՈՒԼ	ԹԵՐԹ	ԹԵՐԹԵՐ
ԱՆ	11	17

ՏՐԻԲՈՒՆԱ ՄԱՐԶԻՉՆԵՐԻ ԵՎ ՍՊՈՐՏՍՄԵՆՆԵՐԻ ՀԱՄԱՐ
/տեսքը կողքից/ Մ1:50

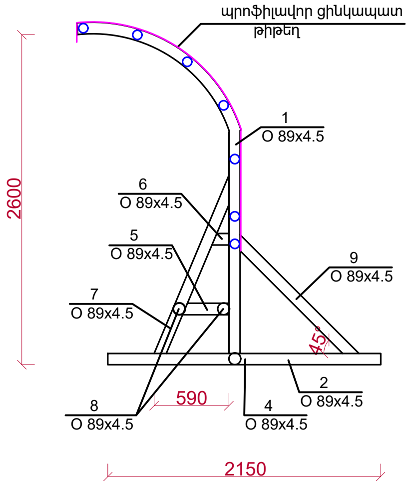

ՆՍՏԱՏԵՂ ՄԱՐԶԻՉՆԵՐԻ ԵՎ ՍՊՈՐՏՍՄԵՆՆԵՐԻ ՀԱՄԱՐ

ՆՍՏԱՏԵՂ ՄԱՐԶԻՉՆԵՐԻ ԵՎ ՍՊՈՐՏՍՄԵՆՆԵՐԻ ՀԱՄԱՐ
/տեսքը կողքից/ Մ1:50

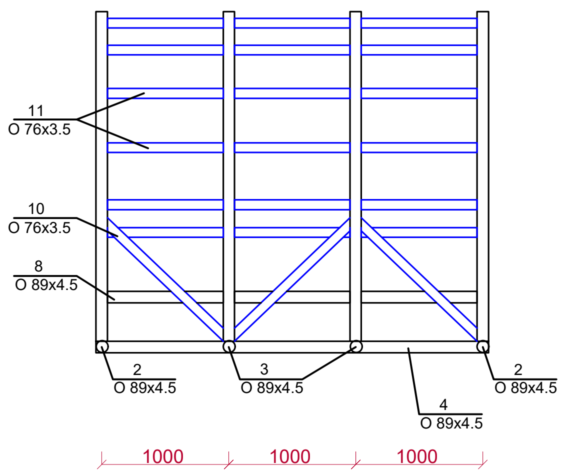

ՊԼԱՍՏԻԿԵ ՆՍՏԱՐԱՆԻ ՕՐԻՆԱԿ

ԴԻՐՔ	ՆՇԱՆԱԿՈՒՄ	ԱՆՎԱՆՈՒՄ	ԵՐԿԱՐՈՒԹՅՈՒՆ	ՔԱՆ. ՀԱՏ	1ԳԾՄ. ՔԱՇԸ ԿԳ	ԸՆԴ. ԿԳ
1	ՊՍՏ 8732-78	O 89x4.5 մմ	L= 3.45	4	9.38	129.4
2	——"——	O 89x4.5 մմ	L= 2.2	2	9.38	40.3
3	——"——	O 89x4.5 մմ	L= 1.0	2	9.38	18.8
4	——"——	O 89x4.5 մմ	L= 3.09	1	9.38	29.0
5	——"——	O 89x4.5 մմ	L= 0.4	4	9.38	15.01
6	——"——	O 89x4.5 մմ	L= 0.15	4	9.38	5.6
7	——"——	O 89x4.5 մմ	L= 1.55	4	9.38	58.2
8	——"——	O 89x4.5 մմ	L= 0.92	6	9.38	51.8
9	——"——	O 89x4.5 մմ	L= 1.35	2	9.38	25.3
10	——"——	O 76x3.5 մմ	L= 1.26	3	6.26	23.7
11	——"——	O 76x3.5 մմ	L= 0.92	21	6.26	120.9
	Ընդամենը O 89x4.5 մմ+5% կորուստ					**392.4**
	Ընդամենը O 76x3.5 մմ+5% կորուստ					**151.9**
	Պողպատե տարրերի երկշերտ յուղաներկում					**19.2 քմ**
	Պրաֆիլավոր ցինկապատ թիթեղ					**10.1 քմ**
	Պլաստիկե նստարան					**6.0 հատ**

«ՄԻԿՊՐՈ» ՍՊԸ

Տնօրեն	
Ա. Միքայելյանյան	
ՆԳԾ	
Ա. Մինասյան	
Նախագծեց	
Ա. Միքայելյանյան	

ՃԱՐՏԱՐԱՊԵՏԱԿԱՆ ՄԱՍ

Անվանումը

ՀՀ, Շիրակի մարզի, Ախուրյան համայնքի, Վահրամաբերդ բնակավայրի մինի ֆուտբոլի դաշտի կառուցման աշխատանքային նախագիծ

Հավելյալ տեղեկություն

ՃԱՐՏԱՐԱՊԵՏԱԿԱՆ ՄԱՍ

ՓՈՒԼ	ԹԵՐԹ	ԹԵՐԹԵՐ
ԱՆ	12	17

Լուսավորության հենասյան տեսք Մ 1:25

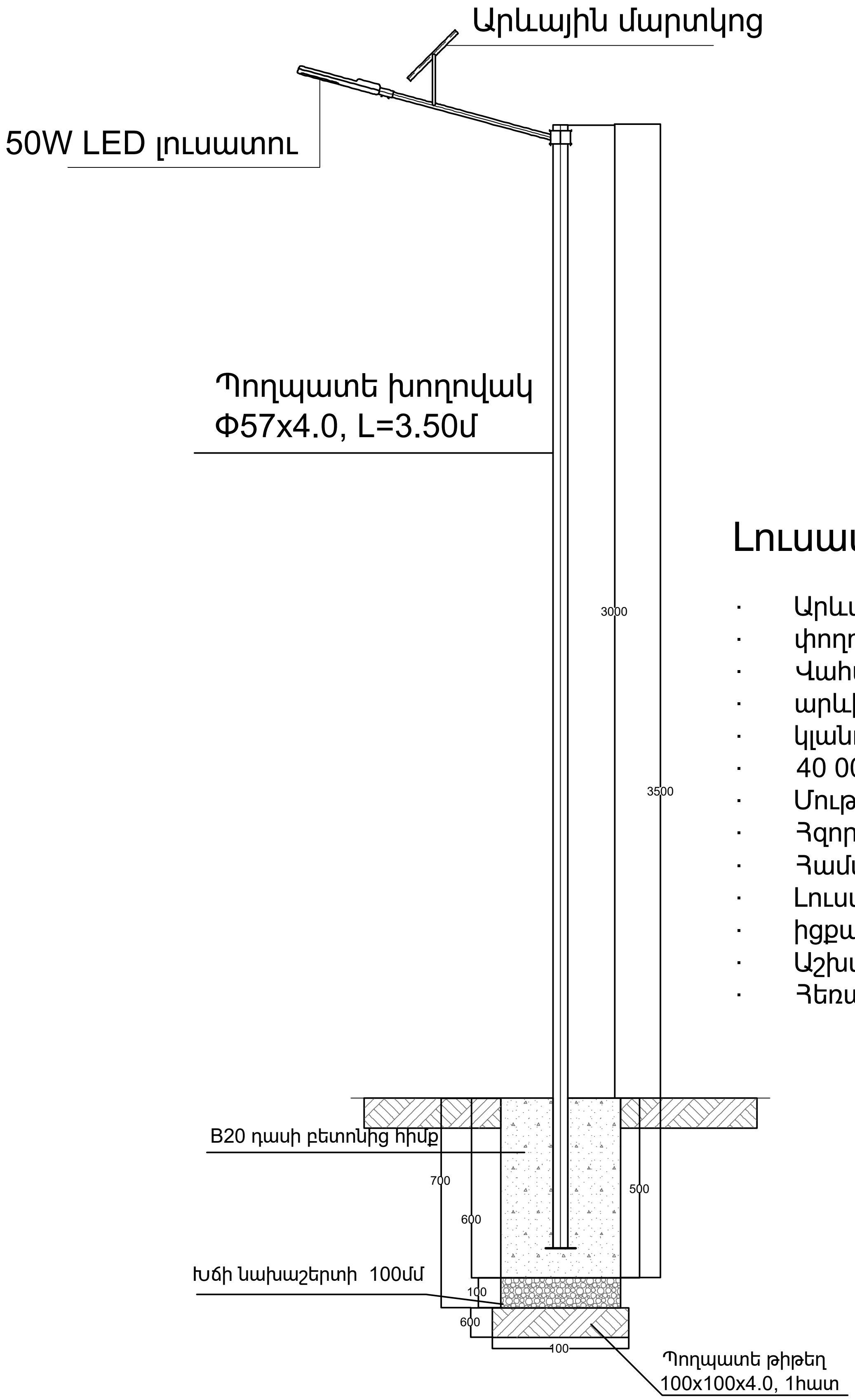

Լուսավորության հենասյան կառուցման աշխատանքների մասնագիր

N	Աշխատանքի անվանումը	Չ/Մ	Քանակ
1	Գրունտի փորում հիմքի համար	խմ	0.11
2	Խճի նախաշերտի լիցք հիմքի տակ ՝ 100մմ	խմ	0.018
3	Հիմքի կառուցում B20 դասի բետոնից	խմ	0.10
4	Ավելորդ գրունտի բարձում և տեղափոխում	խմ	0.11
5	Պողպատե խողովակի տեղադրում ՝ Φ57x4.0, L=3.50մ,1հատ	կգ	18.20
6	Պողպատե թիթեղ ՝ 100x100x4.0, 1հատ	կգ	0.31
7	Պլաստմասե խցան՝ Φ51 մմ	հատ	1
8	LED լուսատու, արևային մարտկոցով ՝ 50w	հատ	1

Լուսավորության հենասյուների ընդհանուր քանակը 7 հատ

Լուսատու տեխնիկական բնութագիր

- Արևային էներգիայով աշխատող LED լուսատու
- փողոցների և այգիների համար
- Վահանակը օրվա ընթացքում
- արևի ճառագայթները
- կլանում է և լիցքավորում է
- 40 000 mah մարտկոցը
- Մութն ընկնելուն պես ավտոմատ միացում
- Հզորությունը՝ 7 500 լյումեն
- Համարժեք է՝ 350Վտ-ի
- Լուսավորման մակերեսը՝ 150 քմ.
- Լիցքավորվում է՝ 4 – 6 ժամում
- Աշխատում է՝ 10 – 15 ժամ
- Հեռակառավարման հնարավորություն

Լուսատու տեսքը

«ՄԻԿՊՐՈ » ՍՊԸ

Տնօրեն	
Ա. Միքայելյանյան	
ՆԳԾ	
Ա. Մինասյան	
Նախագծեց	
Ա. Միքայելյանյան	

ՃԱՐՏԱՐԱՊԵՏԱԿԱՆ ՄԱՍ

Անվանումը

ՀՀ, Շիրակի մարզի, Ախուրյան համայնքի, Վահրամաբերդ բնակավայրի մինի ֆուտբոլի դաշտի կառուցման աշխատանքային նախագիծ

Հավելյալ տեղեկություն

ՃԱՐՏԱՐԱՊԵՏԱԿԱՆ ՄԱՍ

ՓՈՒԼ	ԹԵՐԹ	ԹԵՐԹԵՐ
ԱՆ	13	17

ԳԻՐՔ 2

ՇԻՆԿԱԶՄԱԿԵՐՊՄԱՆ ՄԱՍ

Բացատրագիր

ՀՀ ՇԻՐԱԿԻ ՄԱՐԶԻ ԱԽՈՒՐՅԱՆ ՀԱՄԱՅՆՔԻ **ՎԱՀՐԱՄԱԲԵՐԴ** ԲՆԱԿԱՎԱՅՐՈՒՄ ՄԻՆԻ ՖՈՒՏԲՈԼԻ ԴԱՇՏԻ ԿԱՌՈՒՑՄԱՆ ԱՇԽԱՏԱՆՔՆԵՐԻ- համար օգտագործվել են նորմատիվային փաստաթղթեր՝

ՀՀՇՆ 1-3.01.01.2008 «Շինարարության կազմակերպում»:

ՇնուԿ 1.04.03-85 «Շինարարության տևողության նորմեր» ձեռնարկներին համապատասխան:

Շինարարությունը ենթադրվում է իրականացնել կապալային եղանակով: Գլխավոր կապալառու կազմակերպությունը որոշվում է մրցույթով:

Օբյեկտը ըստ *ՀՀՇՆ 20.04_* **«Երկրաշարժադիմացկուն շինարարություն. նախագծման նորմեր»** -ի գտնվում է սեյսմիկ ազդեցության 2-րդ սեյսմիկ գոտում:

1. Մինչև շինմոնտաժային աշխատանքների սկսելը կատարել կազմակերպչական, տեխնիկական և նախապատրաստական աշխատանքներ՝

1- Շինհրապարակի ժամանակավոր ցանկապատում,

2- Ժամանակավոր կենցաղ- գրասենյակային տնակների տեղադրում,

3- Շինմոնտաժային մեխանիզմների և անհրաժեշտ սարքերի և գործիքների առաքում շինհրապարակ,

4- Ժամանակավոր էլ. էներգիայի և ջրի մատակարարում:

4.1- Ժամանակավոր էլեկտրամատակարարումը և ջրամատակարարումը իրականացնել համապատասխան կազմակերպությունների կողմից տրվող տեխնիկական պայմանների:

2.Շինմոնտաժային աշխատաքների իրականացման եղանակները՝

1- Հողի հարթեցման աշխատաքները նախատեսվում է իրականացնել մեխանիզմով, իսկ ոչ հասանելի մասերում՝ ձեռքով: Մծշակված բնահողը պահպանվում է փորվածքների եզրին ետլիցքի նպատակով: Հիմքի կառուցումից հետո հիմնահողի ետլիցքը անհրաժեշտ է կատարել ըստ շերտերի՝ տոփանմամբ ձեռքի տոփանիչներով:

2- Միաձույլ բետոնե և ե/բ կոնստրուկցիաննների իրականացման համար նպատակահարմար է գույքային կաղապարամածի կիրառումը:

3-Կոնստրուկցիաննների ամրանավորումը առաջարկվում է իրականացնել ինչպես առանձին ձողերով, այնպես էլ ամրանային կմախքներով և ցանցերով: Բետոնացումից առաջ անհրաժեշտ է ստուգել ամրանի, միջադիրների և կաղապարամածի տեղադրաման ճշտությունը, ամրանը պետք է մաքրված լինի կեղտից և ժամգից:

4- Բետոնի խտացումը անհրաժեշտտ է կատարել խորքային և մակերեսային թրթռիչներով:

5- Մարդկանց շարժումը բետոնացված մակերևույթների վրա և կաղապարամածի տեղահանումը թույլատրվում է բետոնի 1.5ՄՊա ամրության ձեռքբերումից հետո:

6- Շինարարության նյութատեխնիկական մատակարարումը նախատեսվում է շին. ինդուստրիայի ձեռնարկություններից և գլխավոր կապալառուի արտադրական բազայից: Պահանջվող համապատասխան դասի բետոնը և շաղախը կառաքվեն մոտակա բետոնաշաղախային հանգույցից՝ թափքը պտտվող մեքենաններով: Բետոնը ավտոբետոնապոմպով մղվում է դեպի կոնստրուկցիաներ:

3. Կրող և պատող շինմոնտաժային աշխատանքներ՝

1- Շին աշխատանքների ժամանակ պատող և կրող կոնստրուկցիաների որակի հսկողությունը իրականացնել ՀՀՇՆ-13-03-2022 «Պատող և կրող կոնստրուկցիաների նորմեր»-ի դրույթներին համապատասխան:

4. Նախագծա-նախահաշիվային փաստաթղթերի կազմում՝

1- Նախագծա-նախահաշիվային փաստաթղթերում նախատեսված բոլոր տեսակի քանդման և ապամոնտաժման աշխատանքները իրականցնել ՇՆուԿ 3.03.01-85-ի և ՇՆուԿ III-4-80 պահանջներին համապատասխան:

5. Շինմոնտաժային աշխատանքների որակի հսկում

Շինմոնտաժային աշխատանքների որակի հսկումը ներառում է՝

ա) կոնստրուկցիաների, շինվածքների նյութերի և սարքավորումների փաստաթղթերի մուտքային հսկում,

բ) արտադրական և առանձին պրոցեսների օպերացիոն հսկում,

գ) շինմոնտաժային աշխատանքների ընդունման հսկում՝

Հսկման նպատակն է թերությունների բացահայտումը շինարարության ընթացքում և դրանց վերացման կամ կանխման միջոցառումների սահմանումը: Հսկման արդյունքները գրանցվում են շինարարության վարման մատյանում:

6. Շրջակա միջավայրի պահպանում՝

Աշխատանքների կատարման ժամանակ ձեռնարկել միջոցառումներ տարածքի կանաչապատված գոտիների պահպանման համար: Շրջապատի օդի փոշոտման բացառման նպատակով աշխատանքներ կատարելու ժամանակ առաջացած շինաղբը շենքից հանել տարրաներով կամ պարկերով՝ կռունկի օգնությամբ, ոչ թե հարկից ցած թափելով: Թույլ չտալ ինքնահոս ջրերի հոսք:

ՇԻՆԿԱԶՄԱԿԵՐՊՄԱՆ ՄԱՍ

Բովանդակություն

Թերթի համար	Թերթի անվանում
1	Բացատրագիր, բովանդակություն
2	Բացատրագիր, տարածքի բարեկարգման համար անհրաժեշտ շին. մեքենաններ, մեխանիզմներ և սարքավորումներ
3	Աշխատանքային գրաֆիկ
4	Շին-հարապարակի անվտանգության նշաններ

«ՄԻԿՊՐՈ» ՍՊԸ	
Տնօրեն	
Ա. Միքայելյան	
ՆԳՃ	
Լ. Մինասյան	
ՇԻՆԿԱԶՄԱԿԵՐՊՄԱՆ ՄԱՍ	
Անվանում	ՀՀ ՇԻՐԱԿԻ ՄԱՐԶԻ ԱԽՈՒՐՅԱՆ ՀԱՄԱՅՆՔԻ ՎԱՀՐԱՄԱԲԵՐԴ ԲՆԱԿԱՎԱՅՐՈՒՄ ՄԻՆԻ ՖՈՒՏԲՈԼԻ ԴԱՇՏԻ ԿԱՌՈՒՑՄԱՆ ԱՇԽԱՏԱՆՔՆԵՐԻ ԱՇԽԱՏԱՆՔԱՅԻՆ ՆԱԽԱԳԻԾ
Թերթի անվանում	Բացատրագիր, բովանդակություն

Փուլ	Թերթ	Թերթեր
ԱՆ	1	4

Բացատրագիր

<u>Անվտանգության տեխնիկայի հարցեր և հակահրդեհային միջոցառումներ՝</u>

1. Շին-մոնտաժային աշխատանքներ կատարելու ժամանակ՝ խիստ պահպանել ՇՆուԿ III-4-80 *«Անվտանգության տեխնիկան շինարարությունում»* ձեռնարկի պահանջներով:
2. Մինչև աշխատանքների սկսելը աշխատողներին ծանոթացնել անվտանգության տեխնիկայի կանոնների հետ ՝ ըստ մասնագիտությունների:
3. Բանվորները պետք է ապահոված լինեն բանվորական արտահագուստով և պաշտպանիչ միջոցներով:
4. Հակահրդեհային անվտանգությունը շին-հրապարակում, աշխատատեղերում և աշխատանքի տեղամասերում անհրաժեշտ է ապահովել համապատասխան *«Հակահրդեհային անվտանգության կանոներ»*-ին, եռակցման և այլ աշխատանքներ կատարելու համար հաստատված պետ-ստանդարտ 12.1.004-76-ի կողմից:
5. Բարձր տեղերում, որտեղ չկան սահմանափակող ցանցեր, ապահովել աշխատողի անվտանգությունը պահպանիչ գոտիններով, որը պետք է ամրացվի կոնստրուկցիաների հուսալի տեղերից:
6. Էլեկտրաեռակցման սարքը և եռակցվող նյութը պետք է լինեն հողանցված:
7. Արգելվում է բարձրության վրա մոնտաժային աշխատանքներ իրականցնելը քամու 6 բալ արագության գերազանցման դեպքում:
8. Աշխատանքային նախագիծը մշակված է ՀՀ տարածքում գործող նորմատեխնիկական պահանջներին:

Կառուցման համար անհրաժեշտ շին. մեքենաններ, մեխանիզմներ եվ սարքավորումներ

№	Անվանում	Մակնիշ	Քանակ /հատ/
1	Էլեկտրական եռակցման ագրեգատ	ցանկացած	2
2	Ինքնաթափ ավտոմեքենա	20տ ցանկացած	2
3	Բեռնատար ավտոմեքենա	10տ ցանկացած	1
4	Էքսկավատոր	ցանկացած	1

«ՄԻԿՊՐՈ» ՍՊԸ

Տնօրեն

Ա. Միքայելյան

ՆԳՃ

Լ. Մինասյան

ՇԻՆԿԱԶՄԱԿԵՐՊՄԱՆ ՄԱՍ

Անվանում

ՀՀ ՇԻՐԱԿԻ ՄԱՐԶԻ ԱԽՈՒՐՅԱՆ ՀԱՄԱՅՆՔԻ ՎԱՀՐԱՄԱԲԵՐԴԲՆԱԿԱՎԱՅՐՈՒՄ ՄԻՆԻ ՖՈՒՏԲՈԼԻ ԴԱՇՏԻ ԿԱՌՈՒՑՄԱՆ ԱՇԽԱՏԱՆՔՆԵՐԻ ԱՇԽԱՏԱՆՔԱՅԻՆ ՆԱԽԱԳԻԾ

Թերթի անվանում

Բացատրագիր, տարածքի կառուցման համար անհրաժեշտ շին. մեքենաններ, մեխանիզմներ եվ սարքավորումներ

Փուլ	Թերթ	Թերթեր
ԱՆ	2	4

Աշխատանքային գրաֆիկ

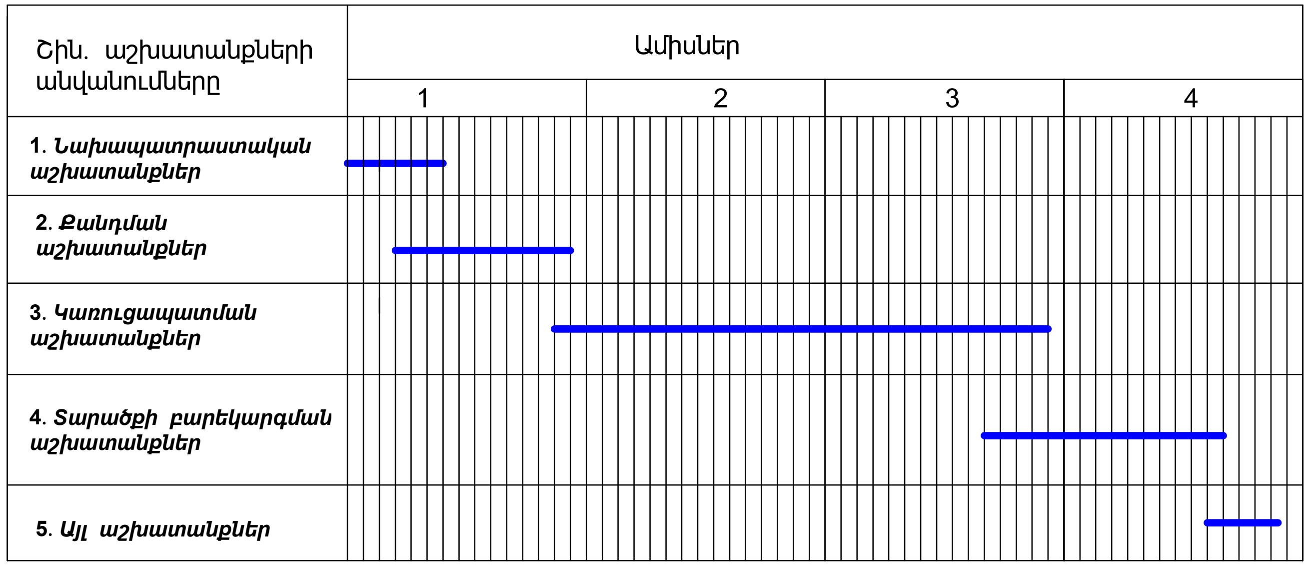

Շին մոնտաժային աշխատանքների տևողությունը կազմում է **120** օրացուցային օր

Շինարարությունում օգտագործվող նյութերին և իրերին ներկայացվող նվազագույն պահանջները՝

1. Շինարարությունում օգտագործվող բոլոր նյութերը պետք է ապահովվեն ՀՀ տարածքում գործող տեխնիկական կանոնակարգերին և պայմաններին համապատասխան և ունենան ՀՀ օրենսդրությամբ հաստատված համապատասխան որակի հավաստագրեր:
2. Արտադրողի կողմից հաստատված երաշխիքային ժամկետներ. Նյութեր՝ 2 տարի, սարքավորումներ՝ 3 տարի:

Աշխատանքների կատարման համար անհրաժեշտ մասնագետների ցանկ

№	Մասնագետների որակավորում	Կրթություն	Քանակ հոգի
1	Ճարտարագետ-շինարար	բարձրագույն	1
2	Վարպետ	միջին մասնագիտական	2
3	Զոդող	միջին մասնագիտական	1
4	Օժանդակ բանվոր	միջնակարգ	6

Աշխատանքների կատարման համար անհիրժեշտ լիցենզիաների ցանկ

Շինարարության իրականացում՝ **II-րդ դաս**:
Ներդիր 04-բնակելի, հասարակական և արտադրական կառույցներ:

Անհրաժեշտ ներդիրների ցանկ՝
05-Էլեկտրամատակարարում (Էլեկտրամատակարարման, էլեկտրալուսավորման ներքին և արտաքին ցանցեր, էլեկտրամատակարարման համակարգեր, ֆոտովոլտային և հողմաէներգետիկ կայաններ:

«ՄԻԿՊՐՈ» ՍՊԸ	
Տնօրեն	
Ա. Միքայելյան	
ՆԳԾ	
Լ. Մինասյան	
ՇԻՆԿԱԶՄԱԿԵՐՊՄԱՆ ՄԱՍ	
Անվանում	
ՀՀ ՇԻՐԱԿԻ ՄԱՐԶԻ ԱԽՈՒՐՅԱՆ ՀԱՄԱՅՆՔԻ ՎԱՀՐԱՄԱԲԵՐԴ ԲՆԱԿԱՎԱՅՐՈՒՄ ՄԻՆԻ ՖՈՒՏԲՈԼԻ ԴԱՇՏԻ ԿԱՌՈՒՑՄԱՆ ԱՇԽԱՏԱՆՔՆԵՐԻ ԱՇԽԱՏԱՆՔԱՅԻՆ ՆԱԽԱԳԻԾ	
Թերթի անվանում	
Աշխատանքային գրաֆիկ	

Փուլ	Թերթ	Թերթեր
ԱՆ	3	4

Շին-հարապարակի անվտանգության նշաններ

Անվտանգության նշանի համար	Անվտանգության նշանի տեսք	Անվտանգության նշանի անվանում
W09		Ուշադրություն վտանգավոր է
P21		Մուտքն արգելվում է
P03		Չի թույլատրվում

Ազդանշանային ցանկապատ ըստ ԳՕՍՏ 12.4.059-89

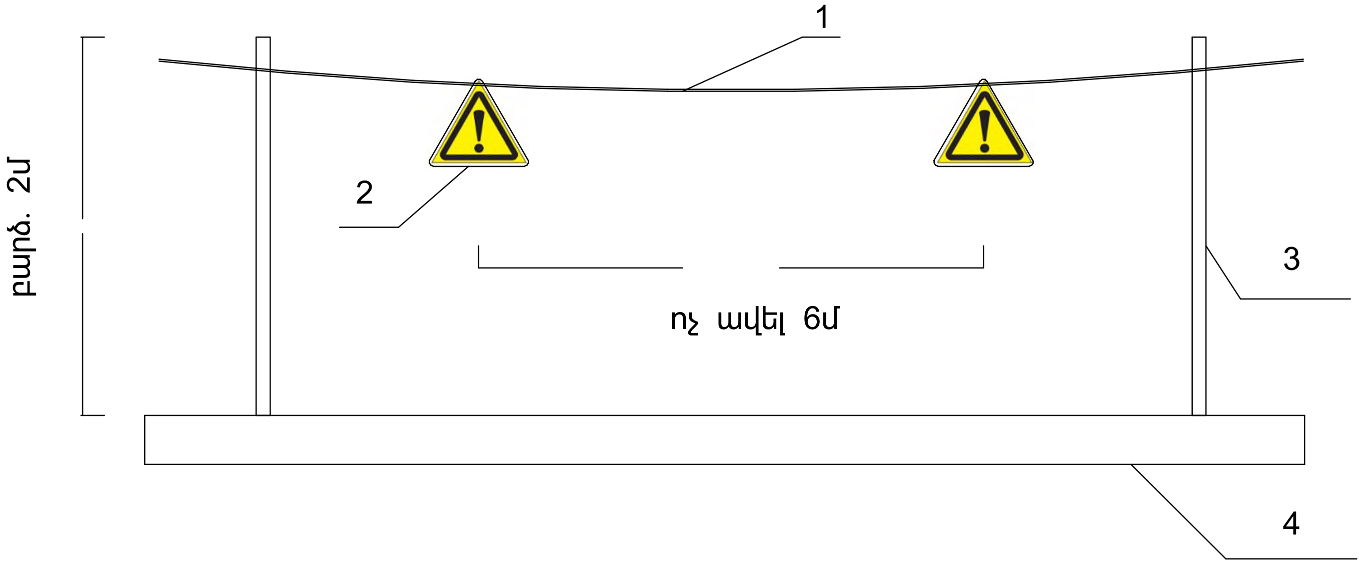

«ՄԻԿՊՐՈ» ՍՊԸ		
Տնօրեն		
Ա. Միքայելյան		
ՆԳՃ		
Լ. Մինասյան		
ՇԻՆԿԱԶՄԱԿԵՐՊՄԱՆ ՄԱՍ		
Անվանում		
ՀՀ ՇԻՐԱԿԻ ՄԱՐԶԻ ԱԽՈՒՐՅԱՆ ՀԱՄԱՅՆՔԻ ՎԱՀՐԱՄԱԲԵՐԴ ԲՆԱԿԱՎԱՅՐՈՒՄ ՄԻՆԻ ՖՈՒՏԲՈԼԻ ԴԱՇՏԻ ԿԱՌՈՒՑՄԱՆ ԱՇԽԱՏԱՆՔՆԵՐԻ ԱՇԽԱՏԱՆՔԱՅԻՆ ՆԱԽԱԳԻԾ		
Թերթի անվանում		
Շին-հարապարակի անվտանգության նշաններ		
Փուլ	Թերթ	Թերթեր
ԱՆ	4	4